WL70

Knickgelenkte Radlader

Das Kraftpaket

Dank modernster Motorentechnologie nach aktuellster Abgasnorm bietet der WL70 einen äußerst effizienten, aber auch kraftvollen Motor, der den Radlader zu einem Kraftpaket im Einsatz macht. Dies wird unterstützt durch eine sehr robuste, leistungsstarke Ladeschwingen-Konstruktion, die einen schnellen, effizienten Materialumschlag möglich macht. Alle Elektrofunktionen von Anbaugeräten können optional über den Joystick bedient werden, was die Effizienz und Schnelligkeit zusätzlich unterstützt.

- Starker Perkins Motor mit 55,4 kW Motorleistung oder optional mit 90 kW und SCR-System (Selektive katalytische Reduktion)
- 3,5 Zoll Farbdisplay mit vielen Funktionen und übersichtlichen Kontrollleuchten
- 40 km/h Variante durch größere Fahrmotoren mit höherem Drehmoment (optional)
- Optionale Aufdach-Klimatisierung für mehr Bedienerkomfort
- Optimale Nutzung von Anbauwerkzeugen durch Ölmengenverstellung, Highflow-Option und Dauerfunktion für den 3. und 4. Steuerkreis

WL70 Technische Daten

Motordaten	
Motorhersteller	Perkins
Motortyp	854F-E34TAWF
Zylinder	4
Motorleistung	90 kW
bei Drehzahl maximal	2.200 1/min
Hubraum	3.400 cm³
Kühlmitteltyp	Wasser / Ladeluft
DEF Typ	DOC + SCR
Abgasnorm Stufe	IV
Elektrische Anlage	
Betriebsspannung	12 V
Batterie	95 Ah
Lichtmaschine	120 A
Gewichte	
Betriebsgewicht	7.140 kg
Kipplast mit Schaufel - Maschine gerade	4.762 kg
Kipplast mit Schaufel - Maschine geknickt	3.926 kg
Kipplast mit Palettengabel - Maschine gerade	4.254 kg
Kipplast mit Palettengabel - Maschine geknickt	3.559 kg
Fahrzeugdaten	
Schaufelinhalt Standardschaufel	1,1 m³
Fahrantrieb	hydrostatisch über Gelenkwelle
Achsen	PA1422
Fahrerstand	Kabine
Geschwindigkeit (optional)	0-20 (30, 40) km/h
Fahrstufen	2
Standardbereifung	405/70 R 18 EM ET0
Hydraulikanlage	
Fahrhydraulik - Arbeitsdruck	445 bar
Arbeitshydraulik - Arbeitsdruck	210 bar
Arbeitshydraulik - Fördermenge	100 l/min
Arbeitshydraulik - Fördermenge (optional bis zu)	150 l/min
Füllmengen	
Kraftstofftankinhalt	105 l
Hydrauliktank	95 l
Schallpegel	
Garantierter Schallleistungspegel LwA	103 dB(A)
Angegebener Schalldruckpegel LpA	78 dB(A)

Standardschaufel = Erdschaufel, 2.000 mm Breite
Kipplastberechnung nach ISO 14397-EN474-3

WL70 Abmessungen

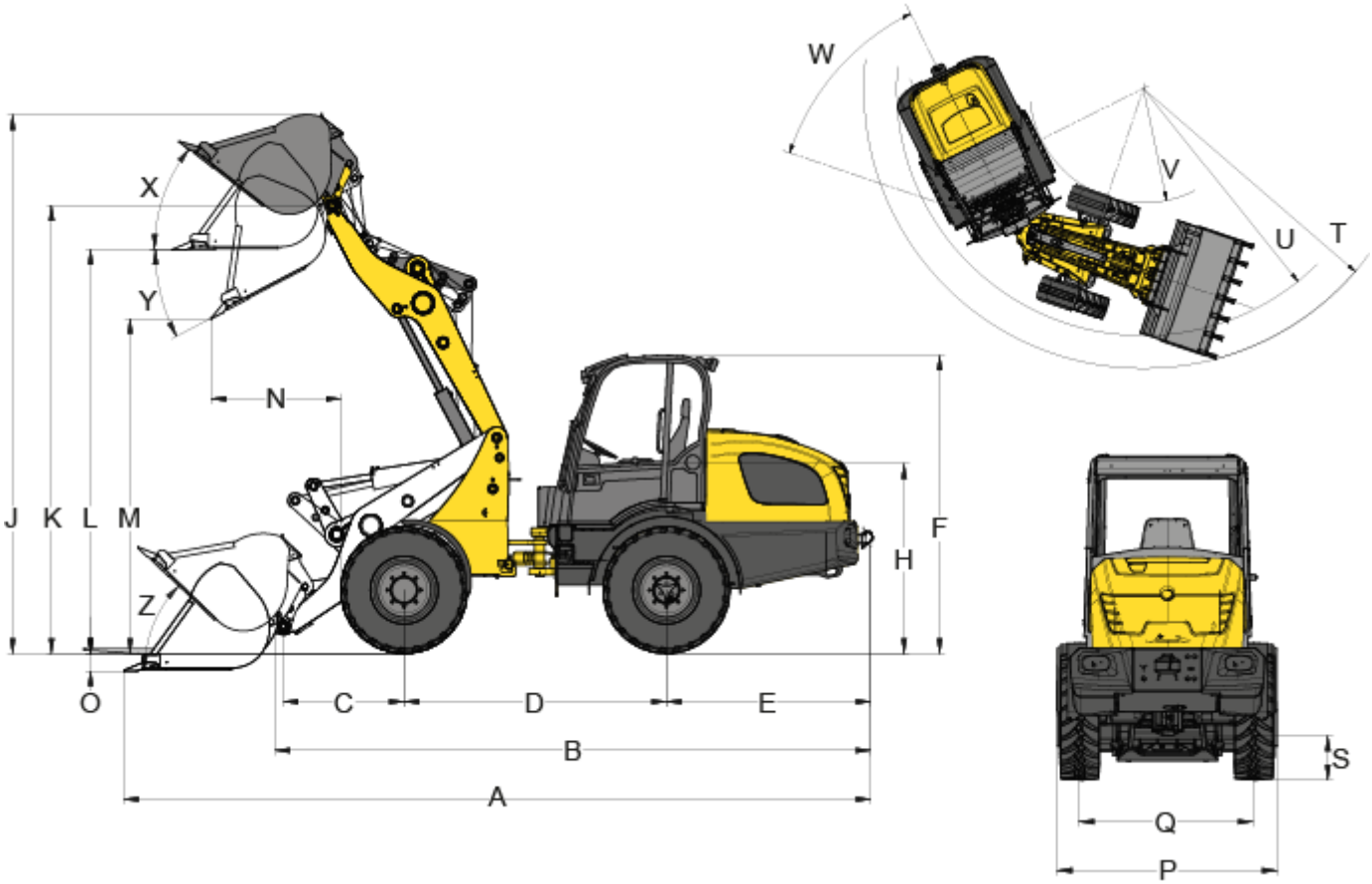

	Standardbereifung	405/70 R 18 EM ET0
A	Gesamtlänge	5.898 mm
B	Gesamtlänge ohne Schaufel	4.780 mm
C	Schaufeldrehpunkt bis Achsmitte	991 mm
D	Radstand	2.150 mm
E	Hecküberhang	1.676 mm
F	Höhe mit Kabine	2.693 mm
H	Sitzhöhe	1.609 mm
J	Gesamtarbeitshöhe	4.536 mm
K	Hubhöhe max. - Schaufeldrehpunkt	3.686 mm
L	Überladehöhe	3.375 mm
M	Ausschütthöhe max.	2.840 mm
N	Reichweite bei M	799 mm
O	Schürftiefe	73,5 mm
P	Gesamtbreite	1.829 mm
Q	Spurbreite	1.422 mm
S	Bodenfreiheit	375 mm
T	Radius maximal	4.341 mm
U	Radius am Außenrand	3.686 mm
V	Innenradius	1.666 mm
W	Knickwinkel	42 °

X	Rückrollwinkel bei max. Hubhöhe	33 °
Y	Auskippwinkel maximal	33 °
Z	Rückrollwinkel am Boden	39 °

Alle Werte mit Standardschaufel: Erdschaufel 2.000 mm, 1,1 m³ und Standardbereifung: 405/70 R 18 EM ET0

Hinweis: Bitte beachten Sie, dass das Produktangebot landesspezifisch variieren kann. Unter Umständen sind die hier dargestellten Inhalte / Produkte in Ihrem Land nicht erhältlich. Genauere Informationen zur Motorleistung entnehmen Sie bitte der Betriebsanleitung; die tatsächlich abgegebene Leistung kann aufgrund spezifischer Betriebskonditionen variieren. Änderungen und Irrtümer vorbehalten. Abbildungen ähnlich.
Copyright © 2021 Wacker Neuson SE.